Suite Logicielle MASHUP TABLE V2.2

Manuel de prise en main

version du manuel
du 02/05/2025

SOMMAIRE

PAGE	
03	Installation du matériel
06	A/ Les étapes pour bien démarrer
11	B/ Le mode MONTAGE
20	C/ Les mode LIVE et Animation
30	D/ Créer un corpus

Installation

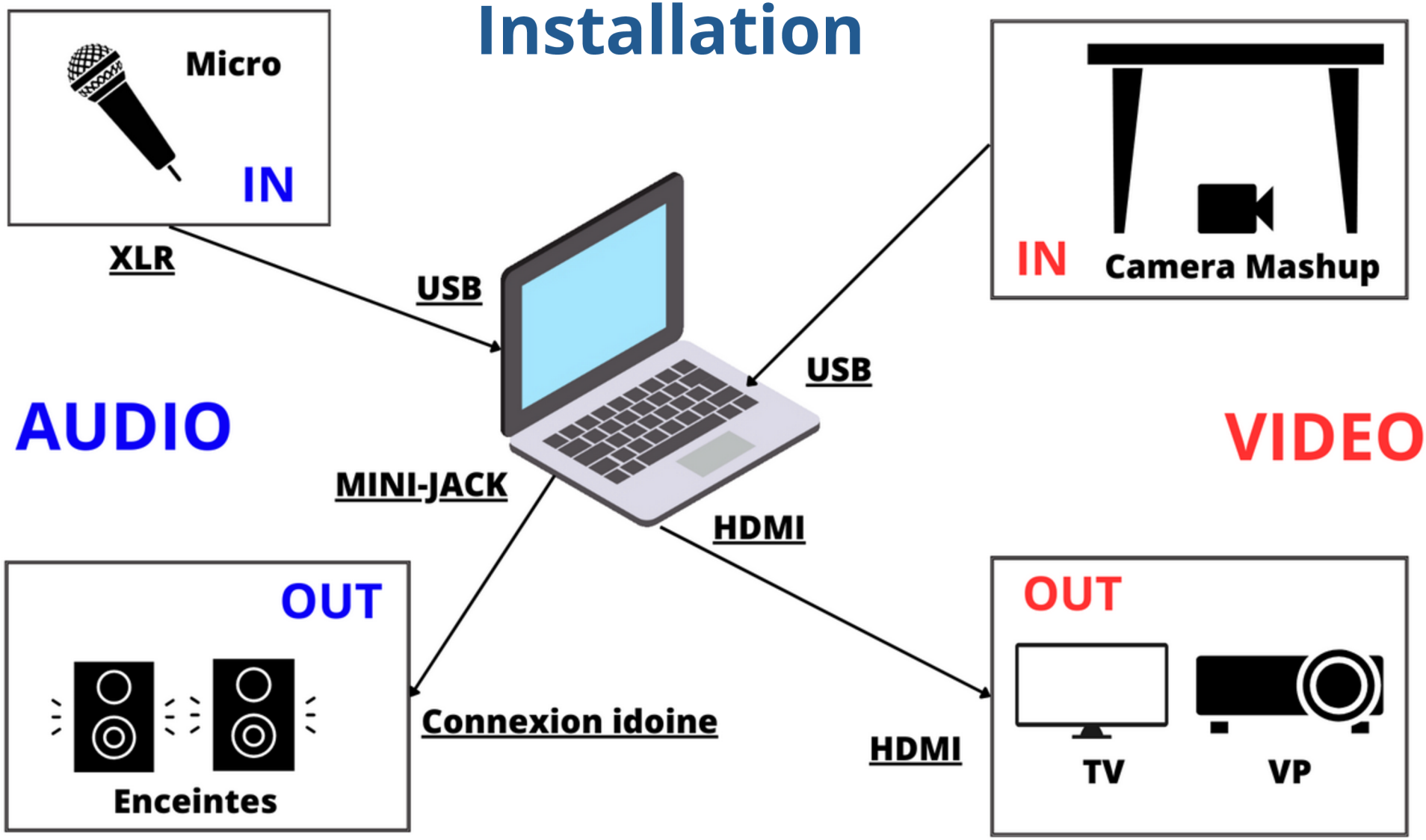

A FAIRE

- Box ou camera MKII => brancher sur la prise USB 3 de l'ordinateur
- Câble micro XLR/usb => brancher sur la 2nde prise USB de l'ordinateur
- Les éléments en plus (souris, clé usb...) vont sur le Hub

Notice pour la Table Mashup

1. Mettre la grande plaque par terre, à l'envers.
2. Visser les pieds.
3. Dévisser les embouts des pieds.

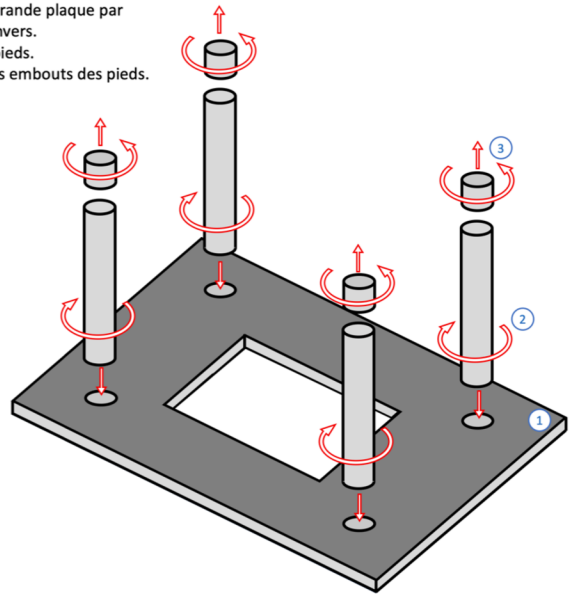

I

4. Caler la petite plaque sur les pieds.
5. Revisser les embouts sur chaque pied.

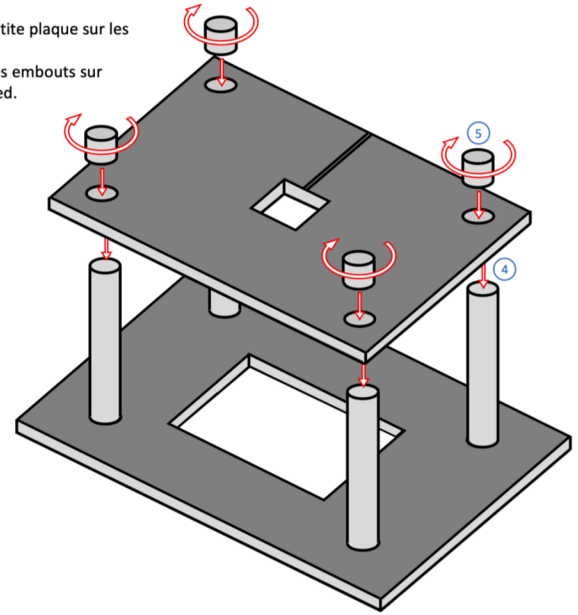

II

6. Mettre la table sur le flanc.
7. Faire passer le câble du boitier (caméra/leds) par le trou situé au centre de la petite plaque.
8. L'encoche sous la plaque inférieure sert à faire cheminer le câble USB.

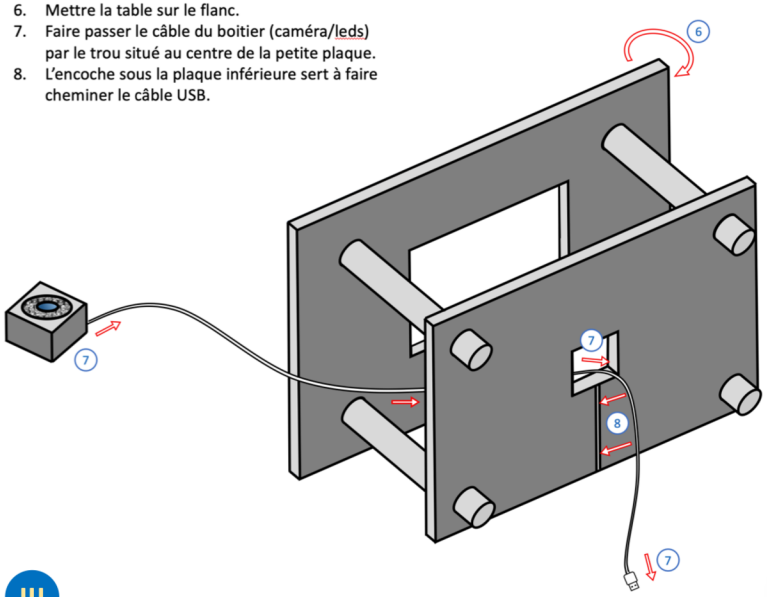

III

9. Remettre la table d'aplomb (petite plaque en bas, grande plaque en haut)
10. Positionner la plaque en verre, côté brillant vers le haut (côté mat en bas

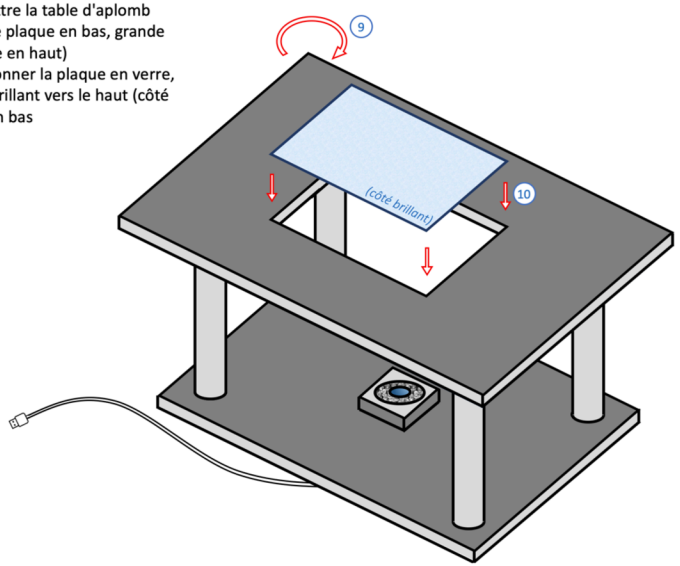

IV

Réglages des Sons Windows

Cette étape n’est pas obligatoire, mais elle permet de vérifier que tout va bien niveau son avant de commencer son atelier

Double-clic sur l’icône Sons sur le bureau

IN

USB PnP
Sound device
ou
USB Audio device

Attention, double clic sur le micro puis dans /Niveau vérifier : pas à zéro/pas trop fort sinon saturation

OUT

CASQUE
Realtek audio

Clic Droit + Tester : permet de s’assurer que le son sort bien

Privilégier la sortie casque, en filaire. Pas de sortie en Bluetooth

A/ LOGICIELS MASHUP : BIEN DÉMARER

Certains éléments sont communs à nos 3 logiciels d'action : Montage, Live et Animation.

01 Le cadre Démarage

02 L'onglet Audio

03 L'onglet Session

04 La reconnaissance d'image

A/01 Le cadre Démarage

Dans le cadre “Démarrage” : Appuyez sur les boutons, les icones rouge passent au vert quand chaque élément est actif

A

LANCER REACTIVISION

Une fenêtre s’ouvre, Reactivision est lancé.
Réduisez la fenêtre en appuyant sur le petit trait en haut à droite

Dans l’onglet /Session, vous pouvez choisir quel type d’équipement vous utilisez (Table, Box ou Box Mini). Reactivision sélectionnera alors les bons réglages. Par défaut la sélection en cours est la dernière a avoir été utilisée

B

CHOISIR UN CORPUS

Dans le menu déroulant

C

ALLUMER LE SON

+

Choix du Micro
Choix de la Sortie
(juste en dessous dans l’onglet Audio)

D

METTRE EN PLEIN ÉCRAN

la fenêtre de visualisation se met en plein écran.
Soit l’affichage est configuré en :

- Ecran étendu : la fenêtre de visualisation se trouve sur le second écran (RECOMMANDE)
- Ecran dupliqué : la fenêtre de visualisation va cacher la fenêtre de contrôle. Pour sortir du plein écran, appuyez sur Echap

A/02 L'onglet Audio

Audio In
périphérique d'enregistrement du Son = le micro
Choisir :
Usb sound device ou usb audio device

Audio Out
périphérique de lecture du Son = les enceintes
Choisir la sortie que vous utilisez, préférez des enceintes reliées à la prise casque de l'ordinateur

Réglages avancées
Driver : ad_mme
latence : 20 ms
fréquence : 44100KHz
I/O vector size : 256
Signal vector size : 256

Retour au niveau normal du Global

Global au niveau zéro un moyen rapide de faire le silence en atelier !

Niveau d'enregistrement du Son

Les cartes : Musique (Bleu), Bruitage (Rouge) et Ambiance (Vert)
Le micro : Voix

Le son des cartes Vidéo quand il y en a : Son du film
Mode Live/Animation : Couches, qui joue sur le niveau des couches précédentes

A/03 L'onglet Session

Reactivision

Bouton rouge : Off
Bouton Vert : On
Vous devez sélectionner l'équipement que vous utilisez (Table, Box ou Mini-Box)
Inverser : inverse Haut/Bas et Droite/Gauche pour la session

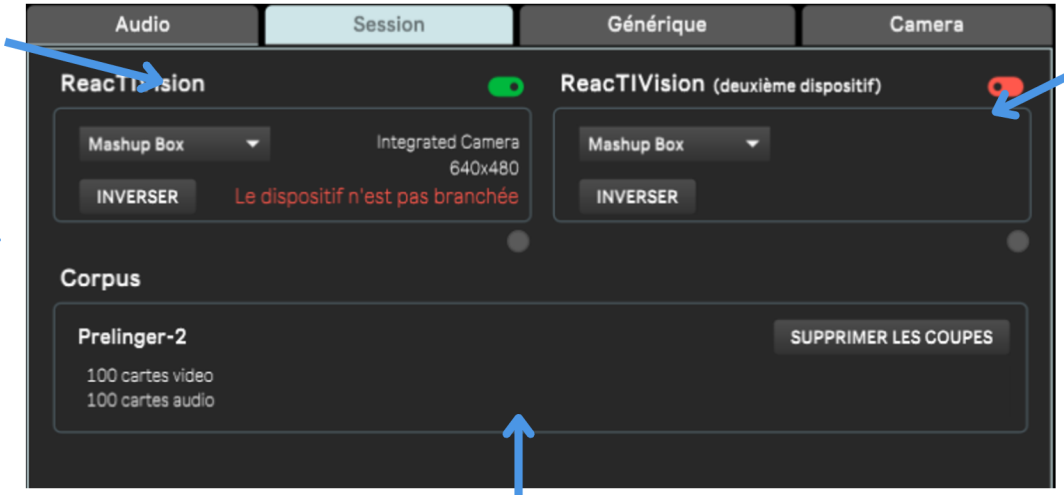

Réactivision deuxième équipement

Uniquement si vous branchez un second équipement (Table, Box ou Mini-Box)
Bouton rouge : Off
Bouton Vert : On
Vous devez sélectionner l'équipement que vous utilisez
Inverser : inverse Haut/Bas et Droite/Gauche pour la session

Corpus

Nom du corpus : Vous indique si le corpus que vous avez sélectionné dans le cadre Démarrage est bien chargé, en précisant de plus le nombre de cartes Vidéo et Audio de ce corpus
Supprimer les coupes : en appuyant sur ce bouton, vous remettez tous les extraits qui ont été coupés avec "Couper le Début" et Couper la Fin" à leur durée normale dans le corpus.
A noter : si vous changez de de corpus et revenez au premier, les extraits Vidéo reviendront aussi à leur durée d'origine. De même si vous fermez puis relancez le logiciel Montage. Ce bouton permet juste par exemple de le faire rapidement entre 2 groupes, lors d'une même session.

A/04 RECONNAISSANCE D'IMAGES : REACTIVISION

Ces réglages sont prédéfinis suivants l'équipement que vous avez sélectionnez dans /Session.
Nous les exposons ici au cas où pour vérifier s'il y a un souci.
Sélectionnez la fenêtre de visualisation de Reactivision et appuyez sur les touches suivantes :

K

CHOIX DE LA CAMERA SOURCE

⬆ OU ⬇ pour choisir

Entrée pour valider

HD USB CAMERA
640X480@30

O

OPTIONS
SURTOUT RÉGLAGE DE L'EXPOSITION
ALLER DANS L'ONGLET /CONTRÔLE DE LA CAMERA.
A modifier si les conditions de lumière sont extrêmes et influent sur la qualité de la reconnaissance des codes.

EXPOSITION
Table = -7
Box/Box Mini = -8

G

GRADIENT GATE / TILE SIZE

RÉGLAGE DU CONTRASTE ET DE LA TAILLE DES TUILES

⬆ OU ⬇ POUR CHANGER ENTRE LES 2

	GRADIENT GATE	TILE SIZE
Table	10	4
Box	25	8
Box Mini	32	10

B/ MODE MONTAGE

Une procédure en six étapes

01 CHOISIR LES CARTES VIDEO LAISSER SUR LA VITRE CELLES DE VOTRE CHOIX

02 Intégrer des titres et/ou un extrait avec une Webcam, puis POSER LA CARTE **MONTER**

03 CHOISIR LES CARTES MUSIQUE/AMBIANCE/ BRUITAGE

04 POSER LA CARTE **ENREGISTRER LE SON** ET UTILISER LES CARTES SON CHOISIES EN /03

05 POSER LA CARTE **SAUVER**

06 AJOUTER OU NON UNE OU DES COUCHES AUDIO

B/01-06 LES CARTES OUTILS EN MODE MONTAGE

les cartes Outils en mode Montage sont imprimées en Noir

MONTER

Lance une séquence de montage de toutes les vidéos dont les cartes sont présentes sur la vitre.
1/ Sauve cette séquence dans un fichier Temporaire, Temp.mov
2/ Lance l'effet **REVOIR.** (vous n'êtes pas obligé de revoir tout ou partie de cette séquence. C'est déjà monté dès que la vidéo repasse)

REVOIR

Lance le visionnage de la dernière version "en cours" de montage : Temp.mov

ENREGISTRER LE SON

Lance une séquence d'enregistrement de pistes sons
1/ La vidéo Temp.mov passe à l'écran
2/ Ce que vous faites avec les cartes **SON** et le micro devient "sauvegardable"

SAUVER

1/ Sauve la séquence en cours (avec son ou non) dans un fichier .mov, dans le dossier /mashups
2/ Lance l'effet **REVOIR.** (vous n'êtes pas obligé de revoir tout ou partie de cette séquence. C'est déjà sauvé dès que la vidéo repasse)

COUPER LA FIN

1/ S'utilise avec la dernière carte **VIDEO** posée
2/ Permet de couper la fin de la vidéo concernée
3/ Tourner en sens anti-horaire pour raccourcir
4/ Utiliser AVANT de poser la carte **MONTER**

COUPER LE DEBUT

1/ S'utilise avec la dernière carte **VIDEO** posée
2/ Permet de couper le début de la vidéo concernée
3/ Tourner en sens horaire pour raccourcir
4/ Utiliser AVANT de poser la carte **MONTER**

CAMERA

1/ Dans l'onglet /Camera, choisir la camera qui filmera 2/ Appuyer sur Enregistrer puis appuyer sur Stop quand vous avez terminé. 3/ la carte CAMERA s'utilise comme une carte **VIDEO**. Attention, seul le dernier extrait sauvé dans l'onglet /Caméra est diffusé quand vous posez la carte **CAMERA** !

B/02 Onglet Générique

Titre du Mashup

Vous écrivez dans la zone de texte. Vous pouvez modifier la taille avec le curseur. Crée une vidéo de 2s. qui se met avant les vidéos de votre mashup

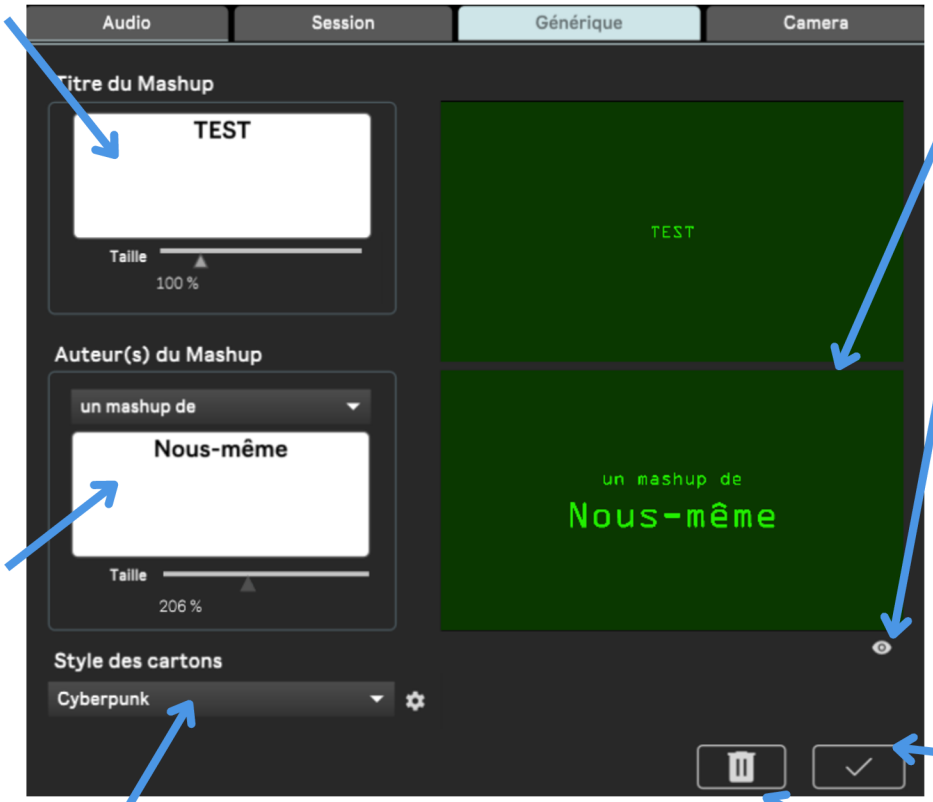

Auteur(s) du Mashup

Vous choisissez dans le menu s'il est écrit "un mashup de" ou une autre formule, ou rien. Vous écrivez dans la zone de texte. Vous pouvez modifier la taille avec le curseur. Crée une vidéo de 2s. qui se met après les vidéos de votre mashup.

Visionnage

- les 2 fenêtres permettent de visualiser vos choix pour les cartons, en temps réel.
- Le petit symbole Oeil permet, quand on clique dessus, de voir ce que donne chaque carton sur l'écran de visualisation

- Cliquez sur la croix pour valider vos cartons. Le symbole est alors surligné d'un fond vert clair
- Le symbole Poubelle permet d'effacer les 2 cartons et de recommencer

Style des Cartons

Choisissez parmi 24 styles de typo et de couleurs. Le choix s'applique pour les 2 cartons. La petite roue à droite permet de modifier la couleur de chaque typo et la couleur du fond associé.

B/02 Onglet Camera

Choix de la camera Externe

Branchez une camera en usb sur le Hub et choisissez-là dans ce menu.
Vous pouvez également choisir la webcam de l'ordinateur (Integrated camera)
Ne choisissez jamais HD usb camera, car c'est la camera Mashup

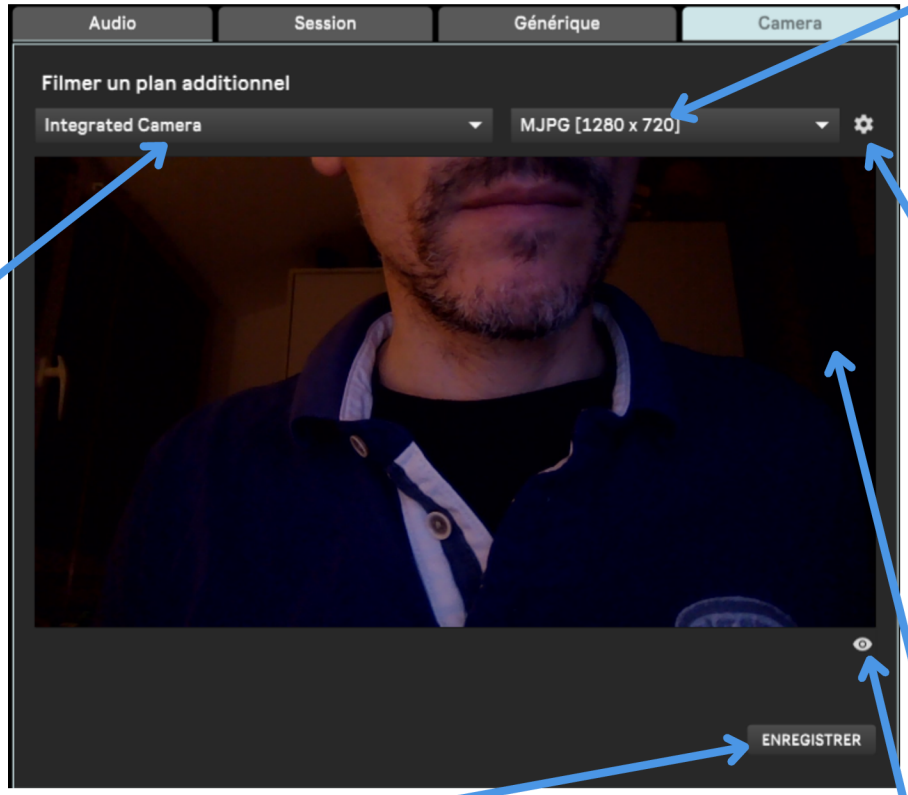

Résolution

- Le menu permet de choisir la bonne résolution de la camera si la résolution par défaut n'est pas bonne (ok =1280x720)
- La petite roue ouvre les options de la camera choisie. Notamment dans l'onglet /Contrôle de la camera, le réglage Exposition qui doit être en Auto ou sur un chiffre faible comme-, suivant la luminosité de la pièce

Visionnage

- La fenêtre permettent de visualiser en temps réel ce que vous faites devant la camera choisie
- Le petit symbole Oeil permet, quand on clique dessus, de voir ce que cela donne sur l'écran de visualisation

Enregistrer

- Cliquez sur le bouton lance un enregistrement. Le bouton devient rouge et STOP. Cliquez dessus à nouveau pour arrêter l'enregistrement.
- Vous ne pouvez enregistrer qu'un extrait vidéo lié à la carte "Camera". a chaque fois que vous cliquez sur ce bouton, vous effacer l'ancien extrait et en créer un nouveau

B/01-02 LA BOUCLE VIDEO EN MODE MONTAGE

- Le principe de la création d'un Mashup en mode Montage est le suivant :
  ON CRÉE EN PREMIER LA VIDÉO, PUIS ON S'OCCUPE DU SON

- Tout ce qui a trait à la vidéo (l'ordre des plans, la durée des plans -s'ils ont été modifié ou non avec les cartes "Couper-, le ou les génériques, l'extrait enregistré pour la carte Camera) **DOIT** être finalisé **AVANT** de poser la carte "Montage"

- Si l'on veut modifier quelque chose lié à la vidéo après avoir utilisé la carte "Montage", il faut remettre les cartes vidéo sur la surface, faire les changements, puis reposer la carte "Monter".

- Tous les fichiers de travail liés à la vidéo en cours sont dans le dossier /cooker

B/01-02 LA BOUCLE VIDEO EN MODE MONTAGE

On peut évidemment poser plus de 2 cartes vidéo en même temps

On pose la carte "Monter"

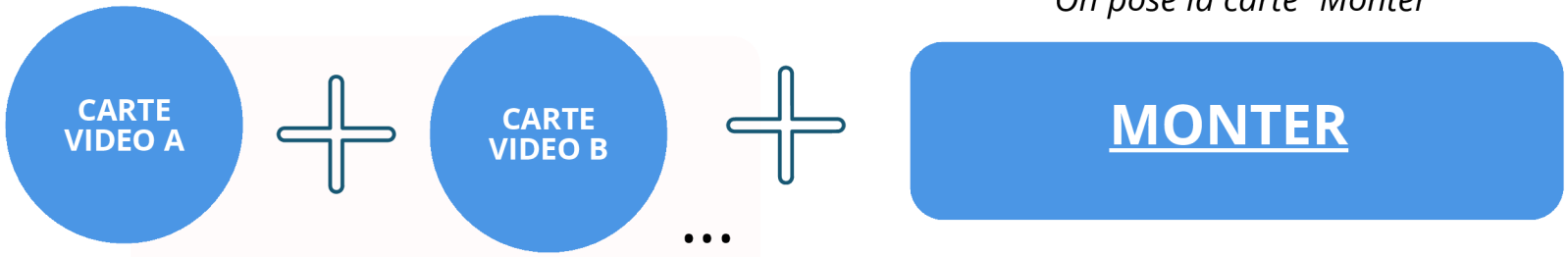

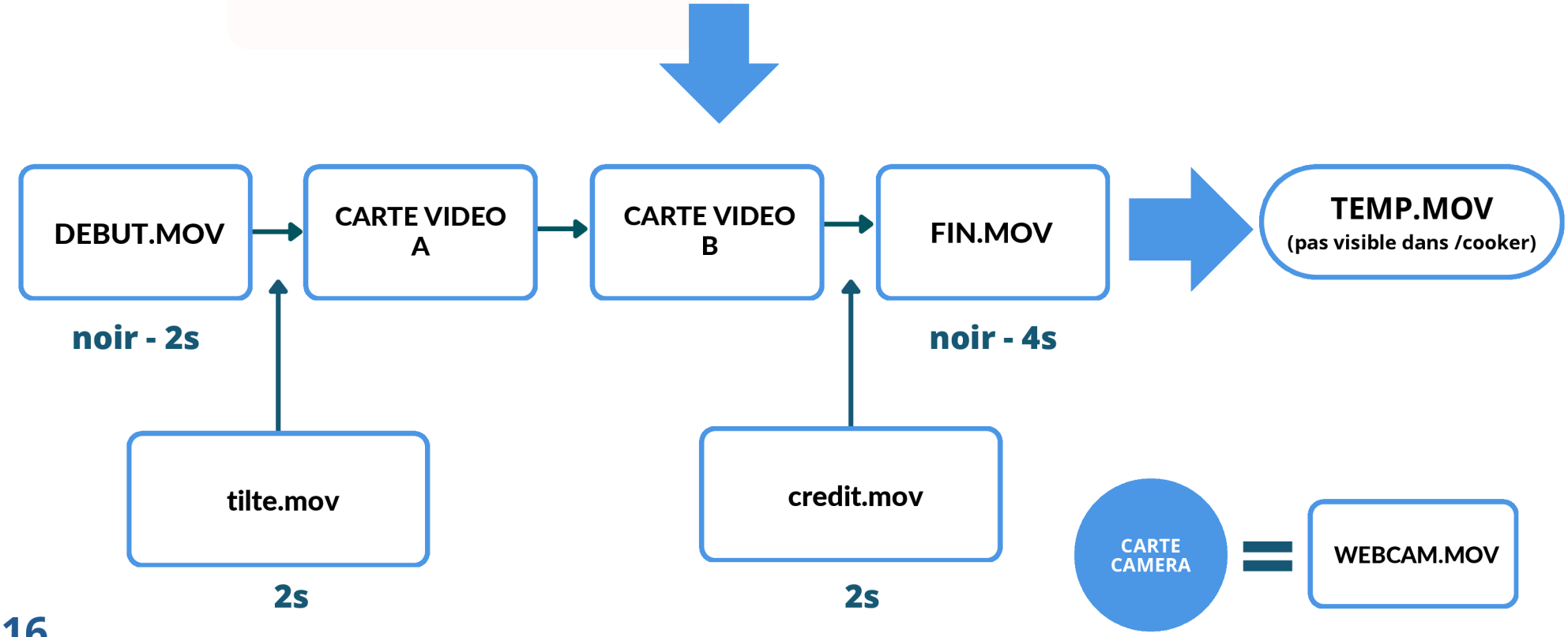

B/03-06 LA BOUCLE AUDIO EN MODE MONTAGE

- Le principe de la partie Audio d'un Mashup en mode Montage est le suivant :
  ON CRÉE UNE COUCHE DE SON, ON LA SAUVE, PUIS ON PEUT EN CRÉER D'AUTRES

- Pour les trois types de Son (Musique, Bruitage, Ambiance)
  - La position sur la surface détermine le niveau sonore
  - Chaque son passe soit en boucle, soit une unique fois (c'est déterminé lors de la création du corpus)

- Une couche de Son n'est réellement enregistrée que lorsque on pose la carte "Sauver". Si l'on n'est pas content de la couche que l'on vient de faire, il suffit juste de recommencer en posant à nouveau la carte "Enregistrer le Son". Cette action ne modifie pas les couches antérieures à celle en cours.

B/03-06 LA BOUCLE AUDIO EN MODE MONTAGE

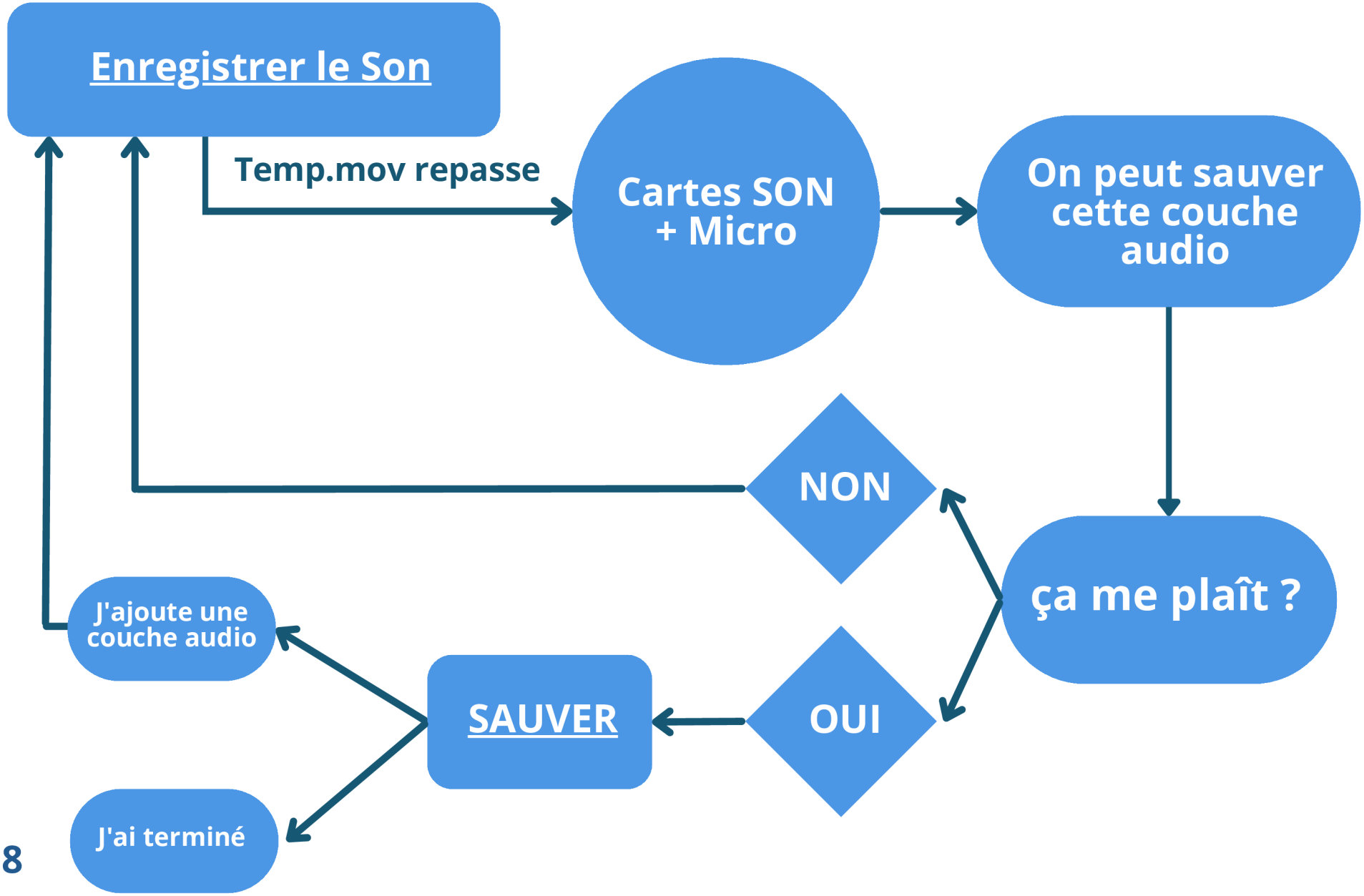

A/03 Suivre/Retravailler/Finaliser

Quand vous utiliser “Sauver” pour la première fois après avoir utiliser la carte “Monter”, vous sauvez un nouveau mashup qui se place automatiquement dans le sous-dossier /mashups dans le dossier où se trouve la suite logicielle. Tant que vous n’utilisez pas à nouveau “Monter”, “Sauver” ne fera qu’ajouter des couches (versions) du même Mashup.
Dès que vous réutilisez “Monter”, vous commencez un nouveau Mashup.

Mashup en cours

Permet de savoir où on en est sur le mashup en cours.
Numéro : Combien t’ième Mashup de la session
Version : combien de couches audio (Montage) ou couches audio/video (Live/Animation)

Mashups terminés

Un nouveau Mashup terminé (après Sauver) apparait ici, avec un numéro ou un titre si vous en avez mis un dans Générique
Revoir : permet de revoir un Mashup de la liste des Mashup Terminés
Modifier : Revoir un mashup terminé et on peut retravailler dessus
Exporter : Permet de sauver un mashup sélectionné dans la liste ci-dessus et cela au format .mp4 / H264. C’est un format plus léger et qui sera visionnable quasiment sur tout support

Importer un Film

En appuyant sur ce bouton, vous ouvrez une fenêtre d’explorateur Windows. Vous pouvez alors sélectionner une Vidéo au format Mashup pour qu’elle soit utilisée dans cette session. Par exemple, un mashup réalisé lors d’un ancien atelier. Il repasse à l’écran et vous pouvez ensuite repartir dans une ou plusieurs Boucle Audio à partir ce ce film. On ne peut pas modifier la vidéo.

C/ MODE LIVE/ ANIMATION

Une procédure en six étapes

01 CHOIX DE LA FORME (DUREE MAX, MODE DE MELANGE ET DE LECTURE)+ REGLAGES CARTONS ET CAMERAS

02 UTILISER **NOUVEAU MIX**

03 UTILISER LES CARTES (FOND/PERSONNAGE/PREMIER_ PLAN + SON + EFFET + CAMERA + CARTON

04 UTILISER **SAUVER**

05 UTILISER **AJOUTER UNE COUCHE**

06 REPETER ETAPES 03 ET 04

C/01-06 LES CARTES OUTILS

les cartes Outils en mode Live et Animation sont imprimées en Gris

NOUVEAU MIX

1/ Lance l‘enregistrement d‘une séquence où vous pouvez mixez sources audio, vidéos, effets, cartons, cameras...
2/ S’arrêtent quand vous enlevez le carte de la vitre où quand vous cliquez sur STOP dans le logiciel

REVOIR

Lance le visionnage de la dernière version “en cours” : Temp.mov

CARTON 1 / 2

1/ S‘utilisent comme des cartes **VIDEO**.
2/ Le texte et les options d‘affichage se trouvent dans l‘onglet /Cartons

CAMERA 1 / 2

1/ S‘utilisent comme des cartes **VIDEO**.
2/ Le choix de la caméra et les options d‘affichage se trouvent dans l‘onglet /Caméras

AJOUTER UNE COUCHE

1/ Ne s‘utilise que lorsqu‘on a d‘abord créer une séquence avec **NOUVEAU MIX** que l‘on a ensuite sauvé avec la carte **SAUVER**
2/ S’arrête quand vous enlevez le carte de la vitre ou quand vous cliquez sur STOP dans le logiciel
3/ Si vous laissez cette carte plus longtemps sur la vitre que ne dure la séquence précédente, cette séquence est rallongée d’autant de temps (jusqu’à la limite choisie ou jusqu’à ce que vous enleviez le carte de la vitre ou que vous cliquiez sur STOP dans le logiciel

SAUVER

1/ Sauve la séquence en cours dans un fichier .mov, dans le dossier /mashups
2/ S’utilise après avoir utiliser les cartes **NOUVEAU MIX** ou **AJOUTER UNE COUCHE**

Les cartes EFFETS = *voir page suivante*

Attention, elles ne fonctionnent qu’en mode Live et Animation

C/01-06

LES CARTES EFFETS

les cartes Effets sont imprimées en Violet

EFFET	CE QU'IL FAIT	HAUT/BAS	DROITE/ GAUCHE	ON/OFF
GRAIN	AJOUTE DU GRAIN	✔		
COULEUR	AJOUTE UN FOND DE COULEUR	✔ Choix de la couleur	✔ Intensité	
MIROIR	DOUBLE L'IMAGE EN MIROIR		✔	
MUR D'IMAGE	DUPLIQUE L'IMAGE SUR UN MUR	✔		
DEFORMATION	DÉFORME L'IMAGE CONVEXE/CONCAVE	✔		
NEGATIF	AFFICHE L'IMAGE EN NEGATIF			✔
TRACES	RALENTIS LE FRAMERATE	✔		
SATURATION	MODIFIE LA SATURATION DE L'IMAGE	✔		

C/01 Les cartes spécifiques du mode Animation

Le côté technique de ces cartes (dimensions, extensions, orientation…) sera abordé dans la partie Création de corpus, en page 34

Décor

Couche : 3e niveau (fond)
Mouvement : Opacité augmente de bas en haut.
Type : Images ou vidéo

Personnage

Couche : 2e niveau
Mouvement : se déplace en fonction de la place sur la Table
Type : Images avec transparence

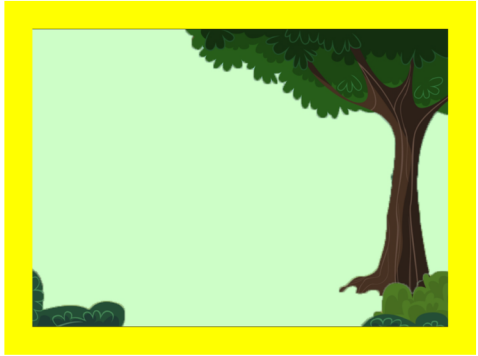

Premier_Plan

Couche : 1er niveau (devant)
Mouvement : Opacité augmente de bas en haut.
Type : image ou vidéo avec transparence

Accessoire

Couche : 2e niveau
Mouvement : se déplace en fonction de la place sur la Table
Type : Images avec transparence

C/01 L'onglet Cartons

Ici n'est mis en avant que le Carton 1. Le Carton 2 fonctionne de manière identique, mais indépendante. Ce que vous faites sur l'un n'influe pas sur l'autre.

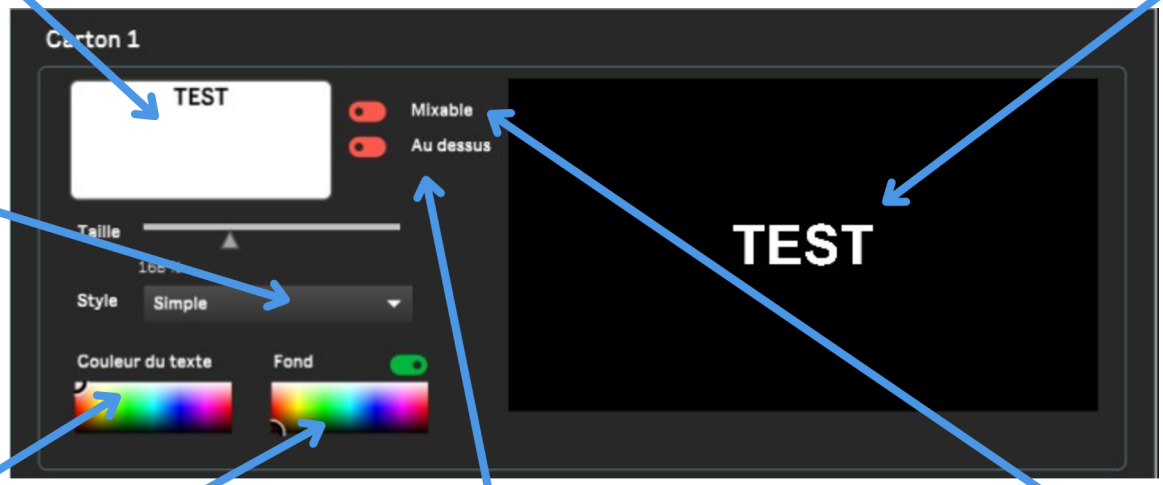

Texte du Carton
Vous écrivez dans la zone de texte. Vous pouvez modifier la taille avec le curseur **Taille**

Style des Cartons
Choisissez parmi 24 styles de typo et de couleurs. Le choix s'applique pour chaque carton.

Couleur du Texte
Modifier la couleur du texte d'un Style prédéfini en déplaçant le petit rond

Fond
Modifier la couleur de Fond d'un Style prédéfini en déplaçant le petit rond. De base le Bouton est vert quand vous appliquez un Fond. Si vous le décochez, le texte apparait en transparence

Au Dessus
De base : Décoché
Si vous cochez ce bouton, la carte Carton correspondante devient prioritaire par rapport aux autres cartes Carton et Camera qui n'ont pas ce bouton coché. Elle sera au-dessus et les cachera potentiellement. Avec les autres cartes Carton et Camera qui ont ce Bouton coché, c'est le dernier posé qui prend le dessus

Visionnage
les 2 fenêtres permettent de visualiser vos choix pour les cartons, en temps réel.
Le titre est de base centré en hauteur et en largeur. Mais vous pouvez le prendre avec la souris et le déplacer. Soit en amont, soit pendant que la carte est en action

Mixable
De base : Décoché
Si vous cochez ce bouton, la carte Carton correspondante devient mixable, c'est à dire que son opacité dépend de sa position sur la Table/Box, comme une carte Vidéo

C/01 L'onglet Cameras

Position
Vous avez accès à 14 manière de présenter le rendu de la caméra. du plein écran à demi écran à gauche ou à droite en passant par les vignettes aux quatre coins…

Mixable
De base : Décoché
Si vous cochez ce bouton, la carte Camera correspondante devient mixable, c'est à dire que son opacité dépend de sa position sur la Table/Box, comme une carte Vidéo

Inverser
De base : Décoché
Si vous cochez ce bouton, l'image est inversée (flip) sur son axe vertical

Zoom
Si vous cochez ce bouton, vous pourrez zoomer dans l'image de cette camera

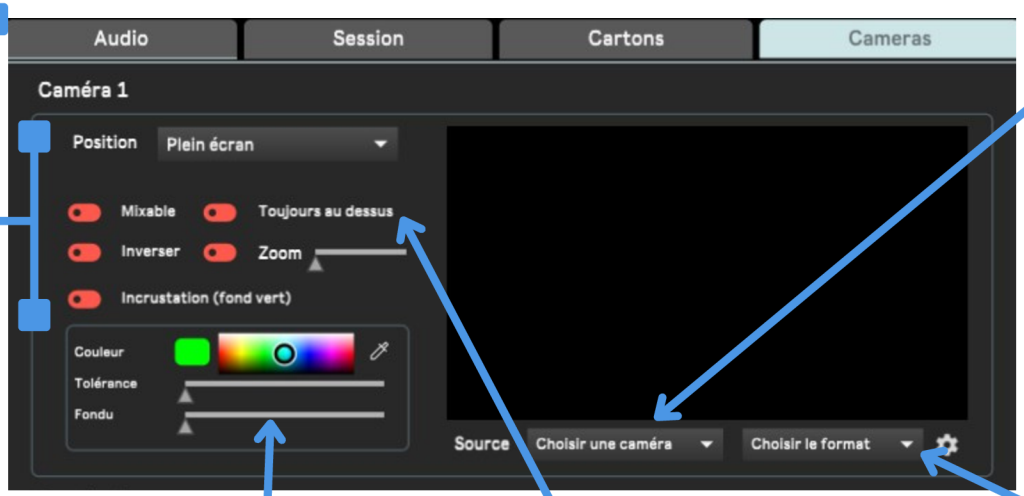

Incrustation (fond vert)
Si vous cochez ce bouton, vous activez un fond vert pour la camera en question.
Couleur : Vous pouvez modifier la couleur du fond (bleu…) ou prendre la pipette pour choisir une couleur directement dans li'mage
Tolérance : jusqu'à quel point les couleurs proches sont acceptées
Fondu : Adoucissement des couleurs

Au Dessus
De base : Décoché
Si vous cochez ce bouton, la carte Carton correspondante devient prioritaire par rapport aux autres cartes Carton et Camera qui n'ont pas ce bouton coché. Elle sera au-dessus et les cachera potentiellement. Avec les autres cartes Carton et Camera qui ont ce Bouton coché, c'est le dernier posé qui prend le dessus

Source
Choisir une camera : Branchez une camera en usb sur le Hub et choisissez-là dans ce menu.
Vous pouvez également choisir la webcam de l'ordinateur (Integrated camera)
Ne choisissez jamais HD usb camera, car c'est la camera Mashup
Choisir le format : Le menu permet de choisir la bonne résolution de la camera si la résolution par défaut n'est pas bonne
(ok =1280x720)
La petite roue ouvre les options de la camera choisie.
Notamment dans l'onglet / Contrôle de la camera, le réglage Exposition qui doit être en Auto ou sur un chiffre faible comme-, suivant la luminosité de la pièce

Ici n'est mis en avant que le Camera 1. Le Camera 2 fonctionne de manière identique, mais indépendante. Ce que vous faites sur l'un n'influe pas sur l'autre.

C/01 Réglages Durée/modes de lecture

Mode de Lecture

De base : Boucle. Indique la manière dont les vidéos se comportent

Boucle : Les vidéos passent en boucle, à chaque fois que la vidéo atteint la fin, elle recommence au début

Palindrome : à chaque fois que la vidéo atteint la fin, elle repasse en sens inverse pour retourner au début, puis repart vers la fin et ainsi de suite

Dernier Posé : La vidéo s'arrête quand elle arrive à sa fin et se fige sur la dernière image.

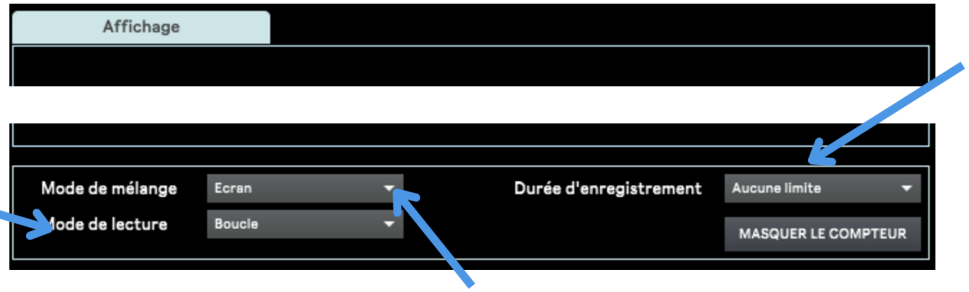

Mode de Mélange

De base : Ecran. Indique la manière dont les vidéos se mélangent entre elles

Alpha : l'opacité augmente plus on monte la carte vers le Haut. La dernière carte Vidéo posée prend le dessus sur les autres quand elle est en Haut.

Additif : l'opacité augmente plus on monte la carte vers le Haut. Il n'y a pas de cartes alpha, donc elles se mélangent toutes sans limite de saturation (tend vers le blanc plus il y a de cartes posées)

Ecran : l'opacité augmente plus on monte la carte vers le Haut. Il n'y a pas de cartes alpha, donc elles se mélangent toutes mais avec une limite de saturation. De plus, ce mode inclue une transparence sur fond noir. si une carte possède un fond noir, la partie noire sera "transparente".

Unique : Vous posez la carte n'importe où et elle passe, remplaçant la précédente. si vous enlevez une carte c'est la carte posée précédemment qui passe

Durée d'enregistrement

Le menu est de base fixé sur "Aucune limite". Mais vous pouvez choisir la durée max de votre enregistrement : 1, 3, 5, 10 ou 20 minutes.

Quand la durée est atteinte, l'enregistrement s'arrête automatiquement.

De base le compteur est affiché à l'écran (Rouge = enregistrement en cours / Vert = Replay)

Vous pouvez choisir de ne pas afficher ce compteur. Il ne se voit pas au final sur votre Mashup.

C/03-06 La Boucle Audio/Vidéo en mode Live/Animation 1/2

- Le principe d'un Mashup en mode Live et animation est le suivant :

ON CRÉE UNE COUCHE QUI PEUT CONTENIR TOUT CE QUE L'ON A À DISPOSITION (SONS, VIDÉOS, EFFETS, CARTONS, CAMERAS…) ON LA SAUVE, PUIS ON PEUT CRÉER D'AUTRES COUCHES SI L'ON VEUT.

- Chaque type de cartes possède un mode d'utilisation qui varie en fonction des choix fait dans l'onglet correspondant (Cartons, Cameras) ou sous la zone d'affichage (cartes Vidéos). Certaines cartes possèdent un mode par définition (cartes Sons, cartes Effets) qu'on ne peut changer.

- Une couche n'est réellement enregistrée que lorsque on pose la carte "Sauver". Si l'on n'est pas content de la couche que l'on vient de faire, il suffit juste de recommencer en posant à nouveau la dernière carte Outils ("Nouveau Mix" ou "Ajouter une Couche"). Cette action peut modifier les couches antérieures et l'on peut les allonger en laissant la carte "Ajouter une couche" plus longtemps que ne durait la couche précédente.

C/01-06 La Boucle Audio/Vidéo en mode Live/Animation

2/2

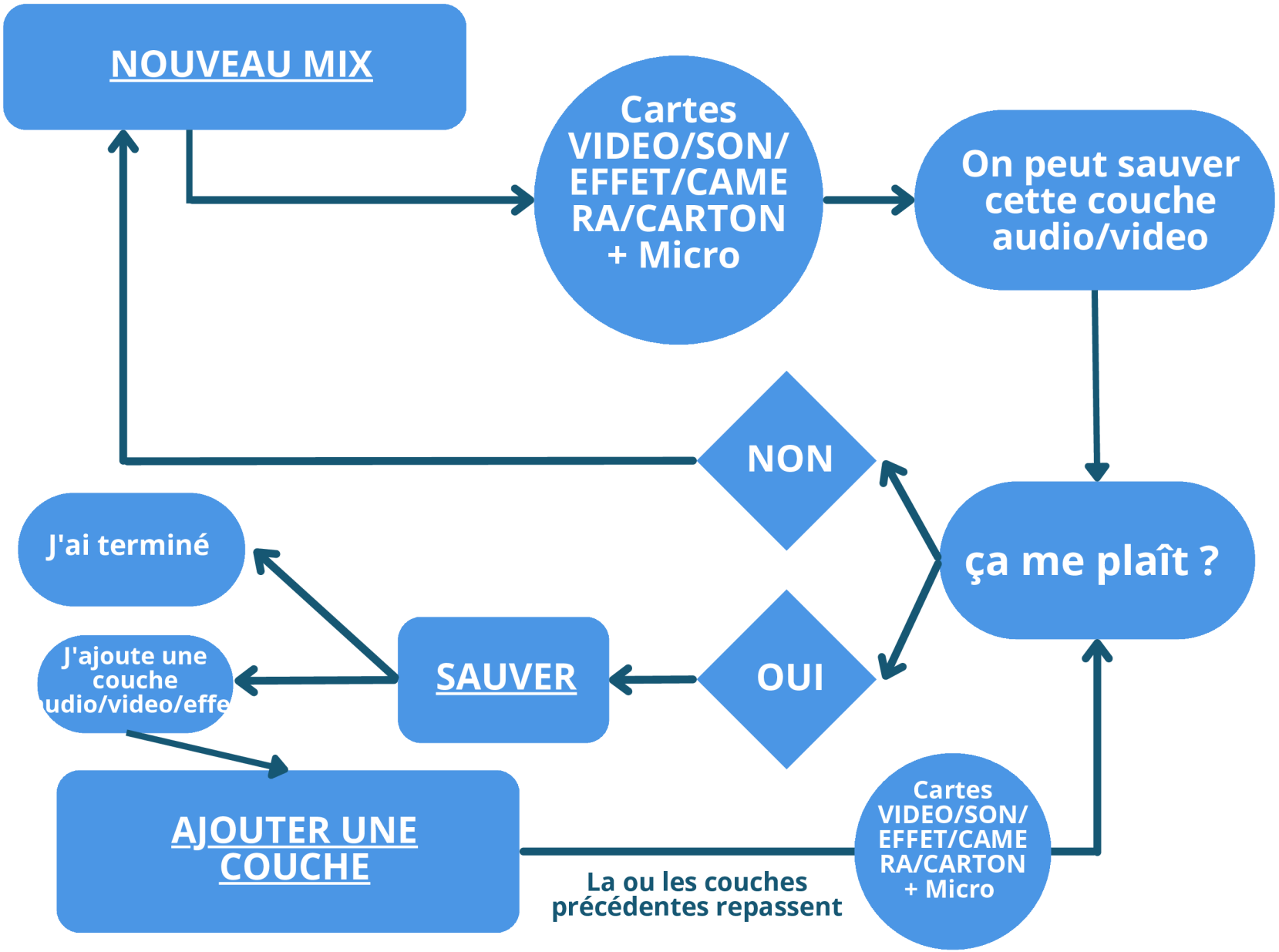

C/04-06 Suivre/Retravailler/Finaliser

Quand vous utiliser “Sauver” pour la première fois après avoir utiliser la carte “Nouveau Mix”, vous sauvez un nouveau mashup qui se place automatiquement dans le sous-dossier /mashups dans le dossier où se trouve la suite logicielle. Tant que vous n’utilisez pas à nouveau “Nouveau Mix”, “Sauver” ne fera qu’ajouter des couches (versions) du même Mashup.
Dès que vous réutilisez “Nouveau Mix”, vous commencez un nouveau Mashup.

Mashup en cours

Permet de savoir où on en est sur le mashup en cours.
Numéro : Combien t’ième Mashup de la session
Version : combien de couches audio (Montage) ou couches audio/video (Live/Animation)

Mashups terminés

Un nouveau Mashup terminé (après Sauver) apparait ici, avec un numéro ou un titre si vous en avez mis un dans Générique
Revoir : permet de revoir un Mashup de la liste des Mashup Terminés
Modifier : Revoir un mashup terminé et on peut retravailler dessus
Exporter : Permet de sauver un mashup sélectionné dans la liste ci-dessus.
Exporter MP4 : pour transmettre le mashup aux participants
Exporter MOV : permet d’utiliser le mashup directement en mode Montage

Importer un Film

En appuyant sur ce bouton, vous ouvrez une fenêtre d’explorateur Windows. Vous pouvez alors sélectionner une Vidéo au format Mashup pour qu’elle soit utilisée dans cette session. Par exemple, un mashup réalisé lors d’un ancien atelier. Il repasse à l’écran et vous pouvez ensuite repartir dans une ou plusieurs Boucle Audio à partir ce ce film. On ne peut pas modifier la vidéo.

D/ CREATION DE CORPUS

Une procédure en six étapes

01 TROUVER/CRÉER DES MEDIA

02 CONVERTIR

03 EDITER

04 CREER LES DOSSIERS ET Y PLACER LES MEDIA PREPARES

05 CRÉER LE PDF AVEC **Corpus.exe et Corpus_animation.exe**

06 IMPRIMER, MASSICOTER, UTILISER

D/01 Trouver des médias libres de droit et gratuits

Vidéos | Musique | Bruitage Ambiance | Images | Effets vidéo

youtube.com : Evidement la plus grosse ressource vidéo (et bien en audio). Mais forcément il faut chercher le libre. Pour télécharger, pas de site ou autre, la solution youtubedownloader installée sur nos ordi est gratuite et opensource

Freemusicarchive.org : des chansons , par genre, très crédibles, même en rap.

pexels.com : des vidéos et des images de type marketing, très actuelles, pour changer des archives

mixkit.co : de tout, de qualité pro. Attention de ne pas se faire rediriger vers le payant

freepik.com : tout type d'images, dont des png avec transparence

Archive.org : Ressource incroyable mais l'immensité peut effrayer. Attention, beaucoup de média ne sont pas libre. Privilégiez les grandes collections

Freesound.org : du pro et de l'amateur. Il faut creuser. Immense contenu. On doit se créer un compte.

Looperman.com : des boucles musicales (loop) très utiles pour créer des cartes Musique. On doit se créer un compte.

Incompetech.com : des musiques d'illustrations, très utilisées par les youtubeurs/tiktokeurs...

openculture.com: son index de films et très pratique, classé par genre. Renvoie vers Archive, youtube...

D/02 convertir les vidéos/images au format MASHUP pour les Modes Montage et Live

Un fichier vidéo ce n'est pas que son "extension". C'est comme un conteneur dans lequel on met des cartons (de la vidéo, du son, des sous-titres, des images...). Vos vidéos trouvées sur le net ou créées par vos soins ont un format, qu'il faudra sans doute transformer dans notre format. Mais nous avons un outil qui le fait tout seul !

Format Video Mashup

Conteneur : .MOV

Codec : MJPEG

Résolution : 1280x720p

Débit : <20Mbits/s

Framerate : 25i/s

Conversion.exe

Déposez le ou les fichiers en Drag&Drop dans la zone centrale du logiciel.

Vous pouvez choisir de garder ou de supprimer le son de la ou des videos.
Ce choix se fait pour tout le lot.

Appuyez sur Convertir. Le ou les fichiers convertis au format Mashup se trouvent dans le sous-dossier /rushes

Les images .png et .jpeg sont transformées en vidéo de 5 s en mode Montage

Si vous mettez directement des Png/jpeg dans le dossier /vidéo d'un corpus, elles apparaitront en vidéo de 3s en mode Montage.

D/03 Editer les vidéos une fois converties

Vous pouvez bien entendu utiliser n'importe quel logiciel d'édition qui vous convient.
Celui de la suite mashup Table est simple et rapide, c'est Cut.exe

Ouvrir une vidéo
Les vidéos encodées par Conversion.exe se trouvent dans /rushes

Visionnage
Pour voir où vous en êtes !

Piste Vidéo
Déplacez avec le souris le curseur rond pour aller plus vite.
Déplacez avec la souris les points d'entrée et de sortie (moins facile qu'avec les boutons ou les raccourcis claviers)

Point d'entrée
Le bouton permet de fixer un point d'entrée là où se trouve le curseur que la piste vidéo.
Le cadre avec l'image permet de modifier, avec les chevrons, ce point image/image ou par saut de 10 images

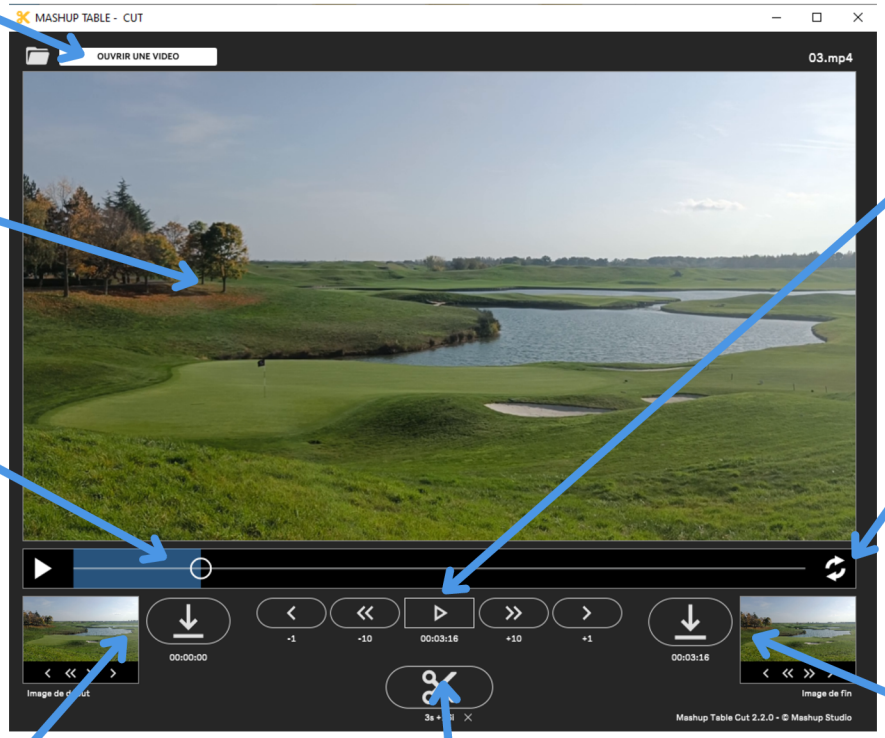

Quand vous êtes OK, cliquez sur les ciseaux, indiquez où sauver l'extrait et c'est bon !

Les raccourcis claviers

J = lecture arrière
K= Pause
L= Lecture avant
I = In, point d'entrée
O= Out, point de sortie
← → image/image

Boutons Chevrons
De gauche à droite
Reculer d'une image
Reculer de 10 images
Lecture avant (appuyez plusieurs fois = avance rapide)
Avancer de 10 images
avancer d'une image

Mode de lecture
Pour tester le rendu en mode Live, cliquez sur le symbole pour changer de mode de lecture : Boucle, Palindrome ou Unique.

Point de Sortie
Le bouton permet de fixer un point de sortie là où se trouve le curseur que la piste vidéo.
Le cadre avec l'image permet de modifier, avec les chevrons, ce point image/image ou par saut de 10 images

Formats nécessaires

Personnages

Png avec couche alpha (orienté vers la droite) et de taille proportionnelle au cadre si l'on peut, sinon on pourra modifier la taille dans l'étape suivante

Premiers plans

- Vidéos avec couche alpha en 1280x720
- Png avec couche alpha en 1280x720 ou en plus petit

Décors

- Png ou Jpeg en 1280x720 pixels
- Vidéos au format Mashup

Accessoires

Png avec couche alpha et de taille proportionnelle au cadre si l'on peut, sinon on pourra modifier la taille dans l'étape suivante

Édition d'images

photopea.com : un photoshop en ligne, gratuit et opensource. Evidemment pas aussi puissant que le logiciel d'Adobe, mais tout de même très pratique, notamment pour détourer des images (png avec transparence) pour la mode Animation, grâce à l'outil Baguette Magique !

Photofiltre : la version gratuite à récuperer sur photofiltre.free.fr. Ancien (2012) mais encore très pratique et très léger pour l'ordinateur

D/02-03 convertir et éditer les Sons au format MASHUP

Un fichier audio ce n'est pas que son "extension". C'est comme un conteneur dans lequel on met des cartons (du son, des metadonnées). Vos Sons trouvés sur le net ou créées par vos soins ont un format, qu'il faudra sans doute transformer dans notre format. Nous n'avons pas encore d'outil pour le faire. Aussi voici nos conseils.

Format Audio Mashup

Conteneur : .WAV

Codec : PCM Linear

Fréquence : 44100KHz

Taille : 16 bits

Editer les Sons

Ocenaudio le fera très bien : couper telle partie, rajouter de l'écho, de la reverb, modifier la puissance...

Ocenaudio

Déposez les fichiers en Drag&Drop dans la zone à gauche ou cliquer sur Fichier/Ouvrir
Faites Fichiers/Exporter dans la nouvelle fenêtre sélectionnez WAV, PCM Linear, 16 bits, pdf rectangulaire, puis Export. Choisissez où sauver le fichier.

Très simple, mais ne peut faire qu'un fichier à la fois

Shutter encoder

Un poil plus complexe, mais peut encoder par lot
Déposez ou ouvrez les fichiers audio que vous voulez encoder.
Dans le cadre Choix de la fonction, le menu, choisissez Wav, et à droite du menu, mettez 16 bits.
Dans réglages audio en haut à droite, cochez changez le taux d'échantillonnage et mettez 44100KHz
De nouveau à gauche, ciclquez sur Sortie 1, puis modifier et indiquez où sauver les fichiers. Enfin retour vers Choix de la fonction, bouton Démarrer la fonction.

D/04 CREER LES DOSSIERS

Dans /corpus (Montage et Live) ou /corpus_animation (Animation), je crée un dossier nommé /nom_de_corpus (pas d'espace ni carac. spéciaux), puis...

Je crée

/audio

Je mets de 01 à 100 fichiers :

- Sons format Mashup .wav (PCM Lineaire)

nommés de 100_ à 199_ Incrémentation +1

Je crée

/video

Je mets de 01 à 100 fichiers

- Vidéos format Mashup
- Images Jpeg/png en 1280x720
- Images au format pour le mode Animation

nommés de 00_ à 99_ Incrémentation +1

+ Je crée un sous-dossier / vignette

D/05 CREER LE PDF pour Montage et Live

Dans /Mashuptable je lance le logiciel Corpus.exe
Je sélectionne mon corpus dans le menu déroulant

/Images

Je peux naviguer de 2 manières :
- Avec les flèches
-Avec le sélecteur

De base la première image de la vidéo est choisie comme vignette. Si elle ne vous convient pas, déplacez le curseur sous l'image. Là où vous vous arrêtez sera la nouvelle vignette

/SONS

Je peux naviguer de 2 manières :
- Avec les flèches
-Avec le sélecteur

Pour chaque son je peux :
-Modifier le texte en cliquant dessus (Appuyez sur Entrée après avoir écrit)
-Choisir si ce texte sera affilié aux musiques (bleu) aux bruitages (rouge) ou aux sons d'ambiance (vert)
-Choisir si le son passera en boucle ou en unique
-écouter le son en ouvrant le Son (Icone Rouge qui devient verte quand on appuie dessus) puis appuyer sur la flèche sous le cadre central

D/05 CREER LE PDF pour le mode Animation

Dans /Mashuptable je lance le logiciel Corpus_Animation.exe
Je sélectionne mon corpus dans le menu déroulant

/IMAGES

Je peux naviguer de 2 manières :
- Avec les flèches -Avec le sélecteur

On peut :
-Choisir de quel type sera l'image ou la vidéo (Décor, Personnage, Accessoire ou Premier Plan)
- Flipper l'image si besoin pour qu'elle soit orientée vers la droite (Personnages)
-Adapter la taille de l'image grâce au Zoom (tailles prédéfinies ou curseur)
-Intégrer un fond vert (ou autre couleur)
- Pour les vidéos, on peut choisir quelle sera la vignette (de base la première image) en naviguant avec le curseur qui apparait sous la vidéo

/SONS

Je peux naviguer de 2 manières :
- Avec les flèches
-Avec le sélecteur

Pour chaque son je peux :
-Modifier le texte en cliquant dessus
-Choisir si ce texte sera affilié aux musiques (bleu) aux bruitages (rouge) ou aux sons d'ambiance (vert)
-Choisir si le son passera en boucle ou en unique
-écouter le son en ouvrant le Son (Icone Rouge qui devient verte quand on appuie dessus) puis appuyer sur la flèche sous le cadre central

D/05 CREER LE PDF : choix d'impression

Une fois cela réalisé, on va dans l'onglet Impression

On peut choisir ce que l'on veut imprimer (plusieurs choix possible) :
- **Tout imprimer**
- **les cartes Vidéos uniquement**
- **les cartes Sons uniquement**
- **les cartes Outils uniquement**
- **Cartes vierges** : Si vous avez moins de 100 cartes vidéo et/ou audio, vous pouvez en cochant Cartes vierges obtenir des cartes sans visuels mais avec des codes, pour ajouter plus tard des media sans devoir imprimer une carte avec vignette

On doit choisir pour quel équipement est destiné le corpus :
Mashup Table : les cartes fonctionneront bien avec tous nos outils (Table, Box et Mini-Box)
Mashup Box : les cartes fonctionneront bien avec les Box et Mini-Box. Ne pas utiliser si vous avez une Table.

Et l'on peut choisir comment on va l'imprimer
- **Planche cartes A7** : 8 cartes par feuille A4
- **Planche cartes A6** : 8 cartes par feuille A4
- Cartes A7 ou Cartes A6 : format cartes individuelle pour donner à un imprimeur
- **Pointillés** : cocher cette case pour imprimer des pointillés qui aideront à la découpe
- **Marge blanche** : décochez cette case pour avoir des cartes un peu plus larges. Il n'y a plus de marge blanche autour et donc moins de papier à massicoter.

En appuyant sur cette icône, on ouvre une page du navigateur
Vous pouvez :

- **Télécharger ce que vous avez choisi d'imprimer au format PDF**
- **Lancer une impression directement**

IMPRIMER EN RECTO/VERSO